TENAX
ÚŽITKOVÉ VOZIDLÁ

TSM
ÚŽITKOVÉ VOZIDLÁ A TECHNIKA



www.tsm.sk

TENAX MODELOVÝ RAD 2026

* **DTA** - DVOJMONTÁŽ
STA - JEDNOMONTÁŽ

* Nosnosť bez nadstavby

ŠASI do 3 500 kg

C35, L2	C35D, L2 (double cab)	C35, L3	C35D, L3 (double cab)	C35, L5
NOVINKA 2026	NOVINKA 2026			NOVINKA 2026
				
2+1 STA	6+1 STA	2+1 STA DTA	6+1 STA DTA	2+1 DTA
1 645 KG	1 405 KG	DTA - 1 397 KG STA - 1 540 KG	DTA - 1 284 KG STA - 1 375 KG	1 000 KG
RÁZVOR – 3 145 MM	RÁZVOR – 3 145 MM	RÁZVOR – 3 145 MM	RÁZVOR – 3 745 MM	RÁZVOR – 4 245 MM

HLAVNÉ TECHNICKÉ INFORMÁCIE RADU C35

	NOVINKA 2026	NOVINKA 2026	NOVINKA 2026	NOVINKA 2026			NOVINKA 2026
							
Model	**C35, L2, STA, 2+1**	**C35D, L2, STA, 6+1**	**C35, L3, STA, 2+1**	**C35D, L3, STA, 6+1**	**C35, L3, DTA, 2+1**	**C35D, L3, DTA, 6+1**	**C35, L5, DTA, 2+1**
Počet osob	2+1 (Řidič)	6+1 (Řidič)	2+1 (Řidič)	6+1 (Řidič)	2+1 (Řidič)	6+1 (Řidič)	2+1 (Řidič)
ROZMERY							
Rozvor, mm	3 145	3 145	3 745	3 745	3 745	3 745	4 245
Délka / šířka / výška, mm	5 255 / 2 160/ 2 150	5 255 / 2 160 / 2 150	6 250 / 2 160 / 2 150	5 855 / 2 160 / 2 150	6 250 / 2 160 / 2 150	5 855 / 2 160 / 2 150	7 130 / 2 160 / 2 140
HMOTNOSTI							
Největší povolená hmotnost, kg	3 500	3 500	3 500	3 500	3 500	3 500	3 500
Doložnost, kg	1 645*	1 405*	1 540*	1 375*	1 397*	1 284*	1 000*
JAZDNÉ PARAMETRE							
Pohon	4x2, RWD / 4x4 AWD	4x2, RWD / 4x4 AWD	4x2, RWD / 4x4 AWD	4x2, RWD / 4x4 AWD	4x2, RWD	4x2, RWD	4x2, RWD
Provedení zadní nápravy	STA	STA	STA	STA	DTA	DTA	DTA
Světlá výška při plném zatížení, mm	180	180	170	170	170	170	170
Rádius otáčení, m	5,7	5,7	6,5	6,5	6,5	6,5	7,2
Kapacita nádrže, l	80	80	80	80	80	80	80
Stoupavost, %	26	26	26	26	26	26	26
Spotřeba paliva: @60km/h, l na 100 km @80km/h, l na 100 km	7,5 9,5	7,5 9,5	7,5 9,5	7,5 9,5	7,5 9,5	7,5 9,5	7,5 9,5

*Bez nadstavby

TSM SLOVAKIA s.r.o., Francúzskych partizánov 5666, 036 08 Martin, **0905 112 115 | www.TSM.sk**

VÝBAVA RADU C35

Model	C35, L2, STA, 2+1	C35D, L2, STA, 6+1	C35, L3, STA, 2+1	C35D, L3, STA, 6+1	C35, L3, DTA, 2+1	C35D, L3, DTA, 6+1	C35, L5, DTA, 2+1
	NOVINKA 2026	NOVINKA 2026	NOVINKA 2026	NOVINKA 2026			NOVINKA 2026
							
INTERIÉR							
Denní svícení	S	S	S	S	S	S	S
Kapsa v předních dveřích	S	S	S	S	S	S	S
Kapsa v zadních dveřích	-	S	-	S	-	S	-
Držák na nápoje	S	S	S	S	S	S	S
Přihrádka na dokumenty	S	S	S	S	S	S	S
Přední dvojsedadlo se tříbodovými pasy	S	S	S	S	S	S	S
Nastavitelné sedadlo řidiče s loketní opěrkou	S	S	S	S	S	S	S
Hlavové opěrky	S	S	S	S	S	S	S
KOMFORT							
Multimediální systém s dotykovou obrazovkou 7"	S	S	S	S	S	S	S
S USB a ®Bluetooth	S	S	S	S	S	S	S
Manuální klimatizace	S	S	S	S	S	S	S
Tempomat	S	S	S	S	S	S	S
Vyhřívaná zpětná zrcátka	S	S	S	S	S	S	S
Elektricky nastavitelná vnější zpětná zrcátka	S	S	S	S	S	S	S
Centrální zamykání	S	S	S	S	S	S	S
Elektrické stahování předních bočních oken	S	S	S	S	S	S	S
Automatické zapínání potkávacích světel	S	S	S	S	S	S	S
Kůží potažený volant	S	S	S	S	S	S	S
Kuřácká výbava – popelník a zapalovač	O	O	O	O	O	O	O
Elektricky vyhřívané čelní sklo	O	O	O	O	O	O	O
FUNKČNOSŤ							
Dvojsedadlo spolujezdce v přední řadě	S	S	S	S	S	S	S
Zatmavení okna (85%)	S	S	S	S	S	S	S
Vysoce výkonný chladicí systém	S	S	S	S	S	S	S
Stropní konzola	S	S	S	S	S	S	S
Vnitřní zpětné zrcátko	S	S	S	S	S	S	S
Automatická dálková světla (HBA)	S	S	S	S	S	S	S
Schránka na nářadí v kabině vozu	S	S	S	S	S	S	S
Možnost PTO od převodovky	O	O	O	O	O	O	O
Plnohodnotné rezervní kolo	S	S	S	S	S	S	S
Nástavba	O	O	O	O	O	O	O
BEZPEČNOSŤ							
ESC / ESP	S	S	S	S	S	S	S
Asistent rozjezdu do kopců - HSA	S	S	S	S	S	S	S
TCS / ASR	S	S	S	S	S	S	S
Airbag řidiče	S	S	S	S	S	S	S
Airbag spolujezdce	O	O	O	O	O	O	O
Uzávěrka zadního diferenciálu	O	O	O	O	O	O	O
4x4	O	O	O	O	-	-	-
Brzdný systém s ABS + EBD	S	S	S	S	S	S	S

TSM SLOVAKIA s.r.o., Francúzskych partizánov 5666, 036 08 Martin, **0905 112 115 | www.TSM.sk**

MOTOR EURO-6E “FD2.5”

ZÁKLADNÉ ÚDAJE MOTORA FD2.5

Moderní konstrukce motoru, s rozvody DOHC, kovaná kliková hřídel, hlinková hlava válců

- **Max výkon – 158 h.p. (116kW)**
- **Max krouticí moment – 420 Nm**
- **Spotřeba – od 7,5l/100km**



Efektivní systém vstřikování paliva – s tlakem - 2000 barů

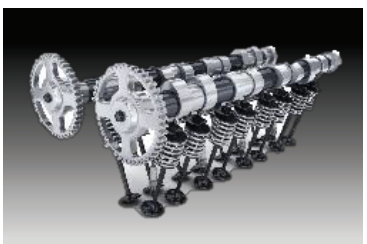

Dva vačkové hřídele - DOHC

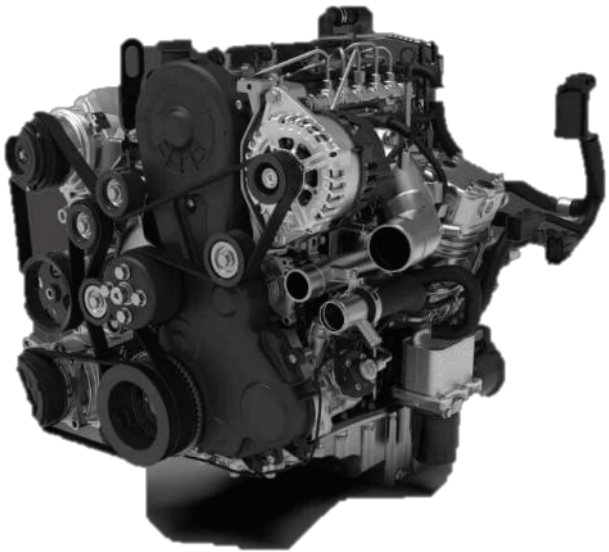

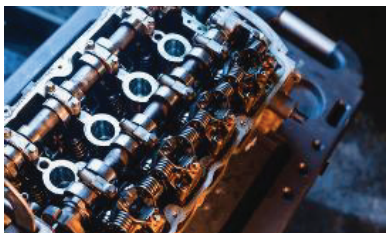

Hliníková hlava bloku válců



Kovaný klikový hřídel z kvalitní oceli

TSM SLOVAKIA s.r.o., Francúzskych partizánov 5666, 036 08 Martin, **0905 112 115 | www.TSM.sk**

PRVKY VÝBAVY



Full-LED světlomety v základní výbavě

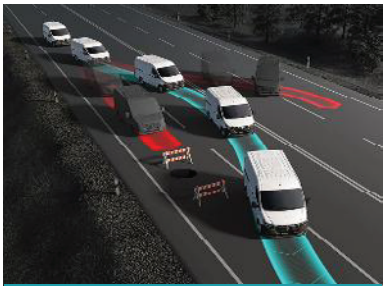

Aktivní bezpečnostní systémy: ABS, ESC, EBD, BAS, TCS, HSA



Pasivní bezpečnost: Air Bagy pro řidiče a spolujezdce



Kotoučové chlazené brzdy na obou nápravách

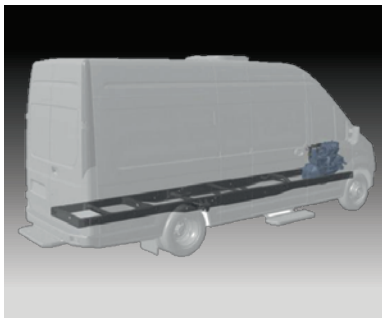

Rámová konstrukce podvozku ! UŽITKÁČ JAK MÁ BÝT !

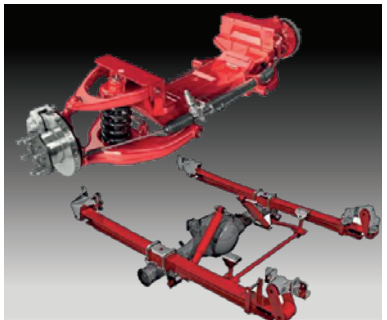

Vysoká úroveň bezpečnosti, kontroly a pohodlí

TSM SLOVAKIA s.r.o., Francúzskych partizánov 5666, 036 08 Martin, **0905 112 115 | www.TSM.sk**