TSM
ÚŽITKOVÉ VOZIDLÁ A TECHNIKA

www.tsm.sk

GAZ VAN 4x2 (NN)

GAZ





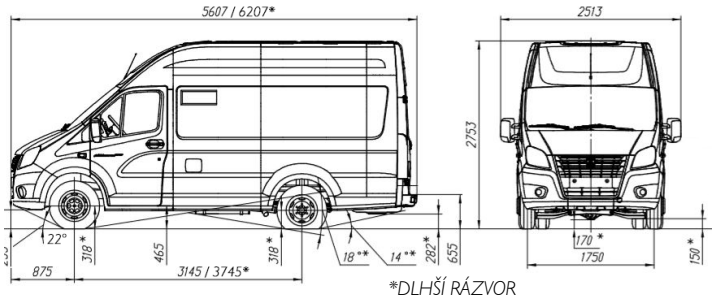

*DLHŠÍ RÁZVOR

Dodávky GAZ VAN (NN) sú úžitkové vozidlá kategórie N1 s celkovou hmotnosťou do 3 500 kg určené na prepravu tovaru alebo osôb. Nosný rám je zhotovený z C profilov, čo umožňuje zvládať aj náročné pracovné podmienky. V ponuke sú 3, 7, 9-miestne kabíny. Pre použitie na nespevnených komunikáciách je možné doplniť aj o mechanickú uzávierku diferenciálu. Pre úspornú jazdu je k dispozícii aj kombinácia benzínu s LPG.

TECHNICKÉ PARAMETRE	
Motor	VW (CUMMINS)
Palivo	diesel
Objem / počet valcov	2,0L / 4 (2,8L / 4)
Max. výkon (kW/ot/min)	102/3 500 (127/3 500)
Max. krút. moment (Nm/ot/min)	340/2 000 (360/1 400)
Emisie CO_2 (g/km)	220
Prevodovka	manuálna
Max. rýchlosť (km/h)	130
Priemerná spotreba (l/100 km)	9,7 (11,7)
Servisný interval	15 000 km/1 rok
Pneumatiky	205/70 R16
Brzdy predné/zadné	kotúčové/bubnové
Pruženie P/Z nápravy	vinuté/listové

VERZIA (Počet miest)	SINGLE CAB (3)		DOUBLE CAB (7)	
Rázvor (mm)	**3 145**	**3 745**	**3 145**	**3 745**
Rozchod osí kolies (mm) - predné/zadné	1 750/1 560		1 750/1 560	
Celková dĺžka (mm)	5 607	6 207	5 607	6 207
Celková šírka (mm)	2 068		2 068	
Celková výška (mm)	2 753		2 753	
Nosnosť (kg)	1 035 (-)	900 (760)	915 (-)	800 (645)
Pohotovostná (kg)	2 465 (-)	2 600 (2 740)	2 585 (-)	2 700 (2 855)
Celková (kg)	3 500		3 500	
Príves (kg) - brzdený/nebrzdený	2 500/750		2 500/750	
Ložná plocha - objem m^3	11,5	13,5	7,5	9,5

TSM
ÚŽITKOVÉ VOZIDLÁ A TECHNIKA

TSM SLOVAKIA s.r.o. - PREDAJ ÚŽITKOVÝCH VOZIDIEL GAZ/GAZelle V CELEJ SR:
Francúzskych partizánov 5666, 036 08, Martin, www.tsm.sk, info@tsm.sk, +421 905 112 115

