SW CHASSIS BEV

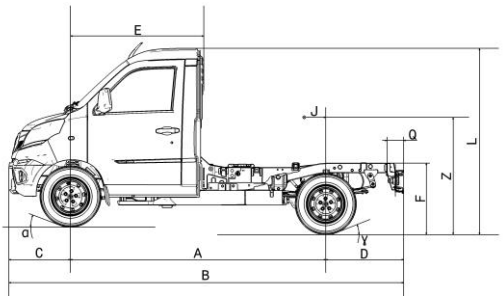

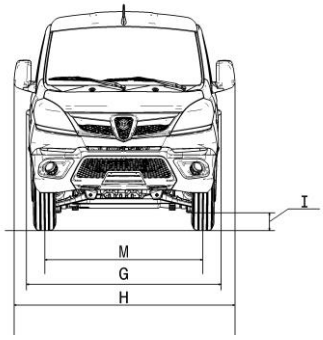

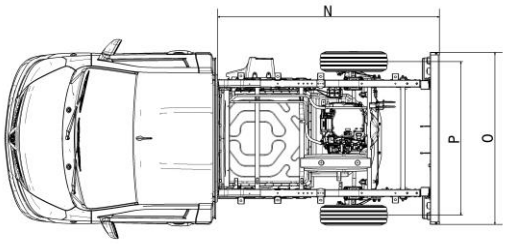

rozmery (mm, +/- 3%)	Rozvor (A)	2.650	3.070
	Celkova dlžka (B)	4.085	4.505
	Širka bez zrkadiel (G)	1.640	
	Šírka vratane zrkadiel (H)	1.872	
	Predný previs (C)	635	
	Zadný previs (D)	800	
	Výška rámu(F) @ std A	750	
	Dlžka zadného previsu (min-max) (J)	+80/+740	+80/+580
	Dlžka previsu o kab. (min-max) (N)	2070/2300	2490/3200
	Max.šírka v zadu (O)	1.680	
	Dlžka kab. po prednu os(E)	1.380	
	Dlžka rámu k zadnemu nárazniku (Q)	180	
	predný najazdový uhol(α) @ kerb	33°	33°
	zadný najazdový uhol (β) @kerb	20°	18°
	uhol otvorenia dverí (γ) @ kerb	33°	33°
	Rozchod vpredu (M)	1.338	1.338
	Rozchod vzadu (P)	1.435	1.435
	VýškaL) @ std H	1.840	1.840
	radius otáčanie(curb edge)	5,7	6,2
	Svetlá výška(I) - kerb	197	185

hmotnosť (kg)	Celková hmotnosť (kg)	2.400	2.400
	Prevadzková hmotnosť	1.345	1.375
	Užitočná hmotnosť	1.055	1.025
	Max. hmotnosť nebrzdeneho prívesu)	600	600
	Max. hmotnosť brzdeného prívesu	1.200	1.200
	Max. zataženie prednej nápravy	1.000	1.000
	Max. zataženie zadnej nápravy	1.700	1.700

Predbežné údaje do homologizácie.

SW CHASSIS BEV

KONFIGURÁCIA
Podvozok (plech tvarovaný za studena), rám s pozdĺžnikmi (rúrkové profily s pravouhlým prierezom, 2,5 mm vysokopevnostná oceľ), nosné priečniky kruhového prierezu, protikorózna ochrana karosérie kataforézou, polopokročilý typ kabíny s dvomi sedadlami a sedadlami s dvoma stupňami voľnosti a trojbodové bezpečnostné pásy s predpínačom.

BRZDOVÝ SYSTÉM
Predné brzdy: 254 mm ventilované kotúčové brzdy
Zadné brzdy: 260 mm bubnové brzdy
Elektrická parkovacia brzda s mechanickým blokovaním na zadných kolesách.

PRUŽENIE
Predná časť: McPhearson, dvojčinné teleskopické hydraulické tlmiče, torzná tyč
Vzadu: pevná náprava, dvojčinné teleskopické hydraulické tlmiče, dvojlistové parabolické listové pružiny

MOTORIZÁCIA
100% elektrický, charakterizovaný elektrickou pohonnou jednotkou (EDU),
kompaktný systém, ktorý integruje elektrický motor, menič a prevodovka.

Maximálny výkon (kW)	150 maxi	60 nepretržite
Maximálny krutiaci moment(kW)	330 maxi	128 nepretižite
Maximalna rýchlosť (km/h)	90	

TRAKČNÁ A SERVISNÁ BATÉRIA
Trakčný systém je napájaný veľmi bezpečnou 42 KWH a 350 voltovou batériou LFP (lítium – železo – fosfát) s dlhou životnosťou a schopnou zaručiť výkon vozidla v rozsahu vonkajších teplôt od -20° do +50°. Na batériu je poskytovaná záruka 8 rokov alebo 160 000 km s minimálnou zostatkovou kapacitou 70 %. Dojazd* (WLTP): 255 km mestský cyklus, 207 km plný cyklus. Servisná batéria: 12V

NABÍJACÍ SYSTÉM
Nabíjačka s DCDC rozsahom napätia 240V-475V
Výkon nabíjačky 11 kW
Výkon DCDC 2,4 W@ 14V,5
AC režim 2 nabíjací kábel 6 000 ± 200 mm
Shuko zásuvka na strane stĺpika – Typ 2 na strane vozidla 100V – 250V v AC - max.10A prúd; Nabíjacia zásuvka európskeho štandardu CCS2 s výkonom 2,3 kW
EC 62196-2 / IEC 62196-3
AC: 3 fázy, 480 V AC - 32 A
DC: 1000V DC / 150A

PNEUMATIKY
Predné a zadné: 185/75 R14 102/100 R
PASÍVNA BEZPEČNOSŤ (nárazový test)
Predná ECE 137, Bočná ECE 95, Zadná ECE 34-II

KYBERISTICKÁ BEZPEČNOSŤ
Ochrana vozidla pred kybernetickými útokmi (CS)

BEZPEŇOSTNÉ SYSTEMY	
Airbagy vodiča a spolujazdca Systém elektronickej kontroly stability (ESC) Protiblokovací systém brźd (ABS) Systém rozloženia brzdnej sily (EDB) Systém riadenia trakcie (ASR) Asistenčný systém rozjazdu do kopca (držiak do kopca) Systém automatického núdzového brzdenia (AEBS) Inteligentný systém snímania rýchlosti (ISA) Asistenčný systém udržiavania v jazdnom pruhu (ELKS)	Núdzové varovanie pred ospalosťou vodiča (DDAW). Parkovací asistenčný systém (PCW) Príprava na montáž systému monitorovania tlaku v pneumatikách s alkoholovým blokovaním (AIF(TPMS) Systém záznamu údajov o udalostiach (EDR). Signál automatického núdzového brzdenia (AEB) Akustický systém varovania chodcov (Avas) Mechanický imobilizér vozidla (EPL)

VÝBAVA	
Manuálne elektrické chladenie a kúrenie vzduchom Rádio s dotykovým displejom DAB/DAB+ s Bluetooth Volant s ovládaním Digitálny prístrojový panel s viacjazyčným palubným počítačom Vyhrievané, sklopné a elektricky nastaviteľné vonkajšie spätné zrkadlá Elektrické okná Centrálna konzola s odkladacou priehradkou a dvoma USB zásuvkami Tlačidlo zapnutia/vypnutia vozidla (Štart a Stop) AC nabíjací kábel (dĺžka 6m) 12V zásuvka Priehradka na okuliare	Držiak na mobil s USB nabíjacím portom Elektrické nastavenie úrovne svetlometov Hmlové svetlá Elektrický posilňovač riadenia Elektrická parkovacia brzda Indikátor tlaku v pneumatikách (TPMS) Elektrický imobilizér Zadné odpruženie s parabolickými pružinami Dažďový a súmrakový senzor Sada Fix & Go Konektor výrobcu nadstavby

Odhadovaná hodnota elektrickej autonómie sa vzťahuje na verziu s rázvorom 2 650 mm s pevným nastavením karosérie, s hmotnosťou 1 801 kg vypočítanou na mestský cyklus s maximálnou rýchlosťou 60 km/h: autonómia 207 km v kompletnom cykle WLTP. Hodnoty sú vypočítané v súlade s celosvetovým harmonizovaným skúšobným postupom pre ľahké vozidlá (WLTP) s plne nabitou batériou. Skutočný elektrický dojazd sa môže líšiť v závislosti od viacerých faktorov (napríklad poveternostné podmienky, štýl jazdy, typ trasy, stav vozidla, opotrebovanie a stav trakčnej batérie).
Predbežné údaje do homologizácie.