TSM

PIAGGIO COMMERCIAL · GAZ gazelle · BONETTI 4x4 · ISUZU

ÚŽITKOVÉ VOZIDLÁ - ŠPECIALISTA NA MALÚ A STREDNÚ VOZOVÚ TECHNIKU (1 - 14 ton)



VYSOKOZDVIŽNÁ PLOŠINA

Since 1960 COMET OFFICINE

EUROSFILO 17

. Teleskopická plošina
. Pracovná výška 17,2 metrov
. Bočný dosah: 7 - 12 m/ 200 -250 kg
(závisí od vozidla a typu podpier)
. 360 stupňov rotácia veže
. Rotácia koša 90° - 90°
. Elektrická zásuvka 230V v koši
. Diaľkové ovládanie zapínania motora vozidla z koša plošiny

Doplnková možnosť:

. Prídavný motor na prácu s plošinou bez použitia motora vozidla

I. s vozidlom do 3,5t.

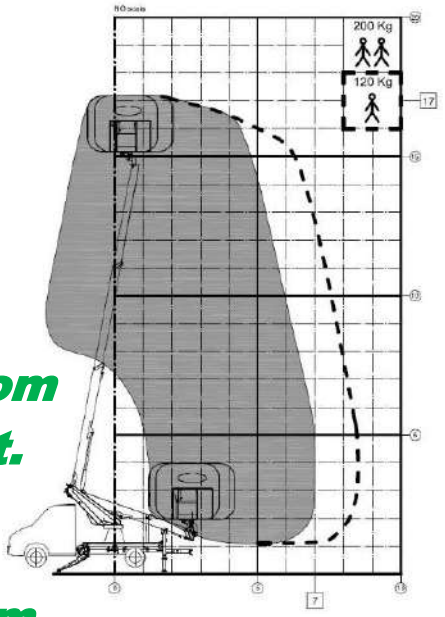

II. s vozidlom nad 3,5t.

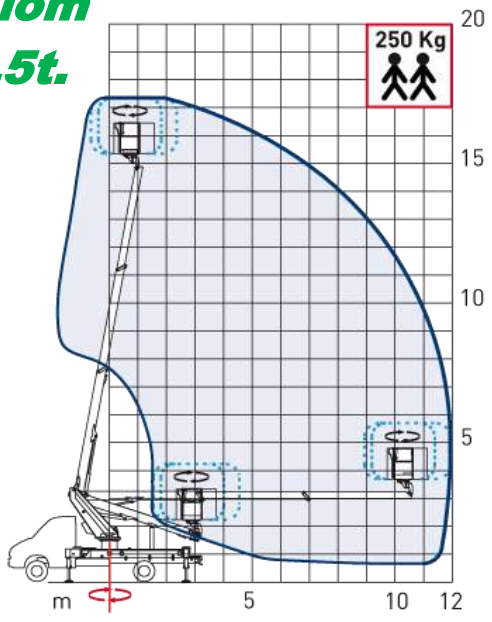



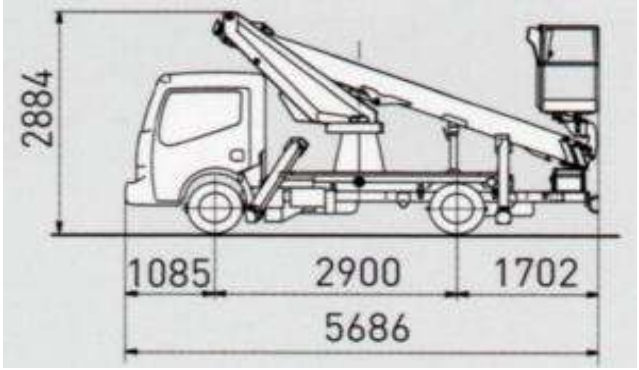

DODÁVATEĽ: TSM SLOVAKIA s.r.o. Francúzskych partizánov 5666, 036 08 MARTIN, www.tsm.sk