TSM

PIAGGIO COMMERCIAL · GAZ gazelle · BONETTI 4x4 · ISUZU

ÚŽITKOVÉ VOZIDLÁ - ŠPECIALISTA NA MALÚ A STREDNÚ VOZOVÚ TECHNIKU (1 - 14 ton)



VYSOKOZDVIŽNÉ PLOŠINY

Since 1960 COMET OFFICINE

EUROSKY 18

. Kĺbovo-teleskopická plošina
. Pracovná výška 17,5 metrov
. Dvojitý pantograf pre pravouhlý bočný dosah až 7,5 m nad 7m
. Bočný dosah 7 - 8 metrov / 200 kg (závisí od vozidla a typu podpier)
. 360 stupňov rotácia veže
. Rotácia koša 90° - 90°
. Elektrická zásuvka 230V v koši
. Diaľkové ovládanie zapínania motora vozidla z koša plošiny

Doplnková možnosť:

. Prídavný motor na prácu s plošinou bez použitia motora vozidla

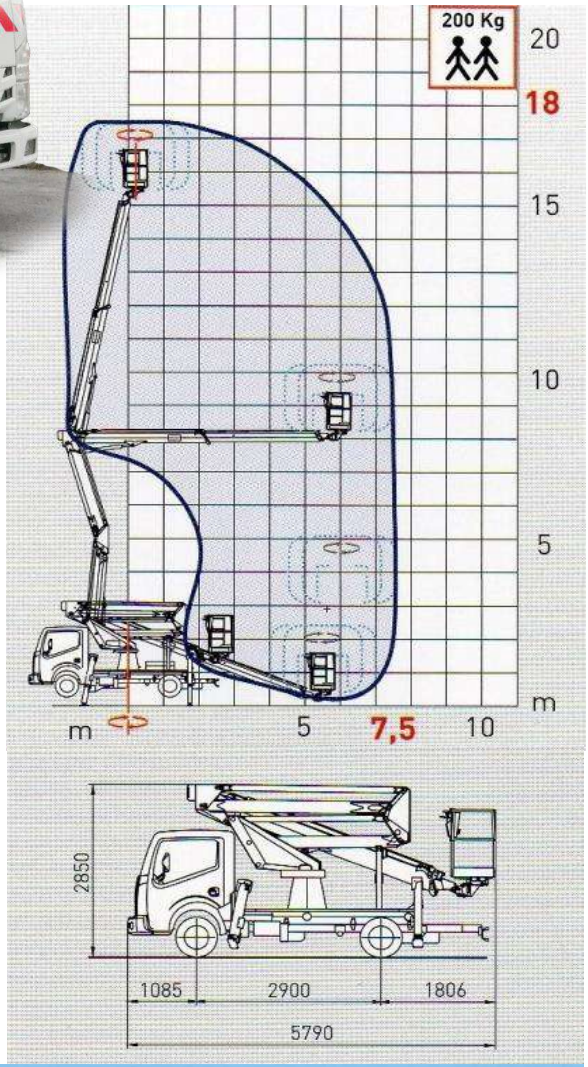





DODÁVATEĽ: TSM SLOVAKIA s.r.o. Francúzskych partizánov 5666, 036 08 MARTIN, www.tsm.sk